www.SystemSchacht.at

Ansicht

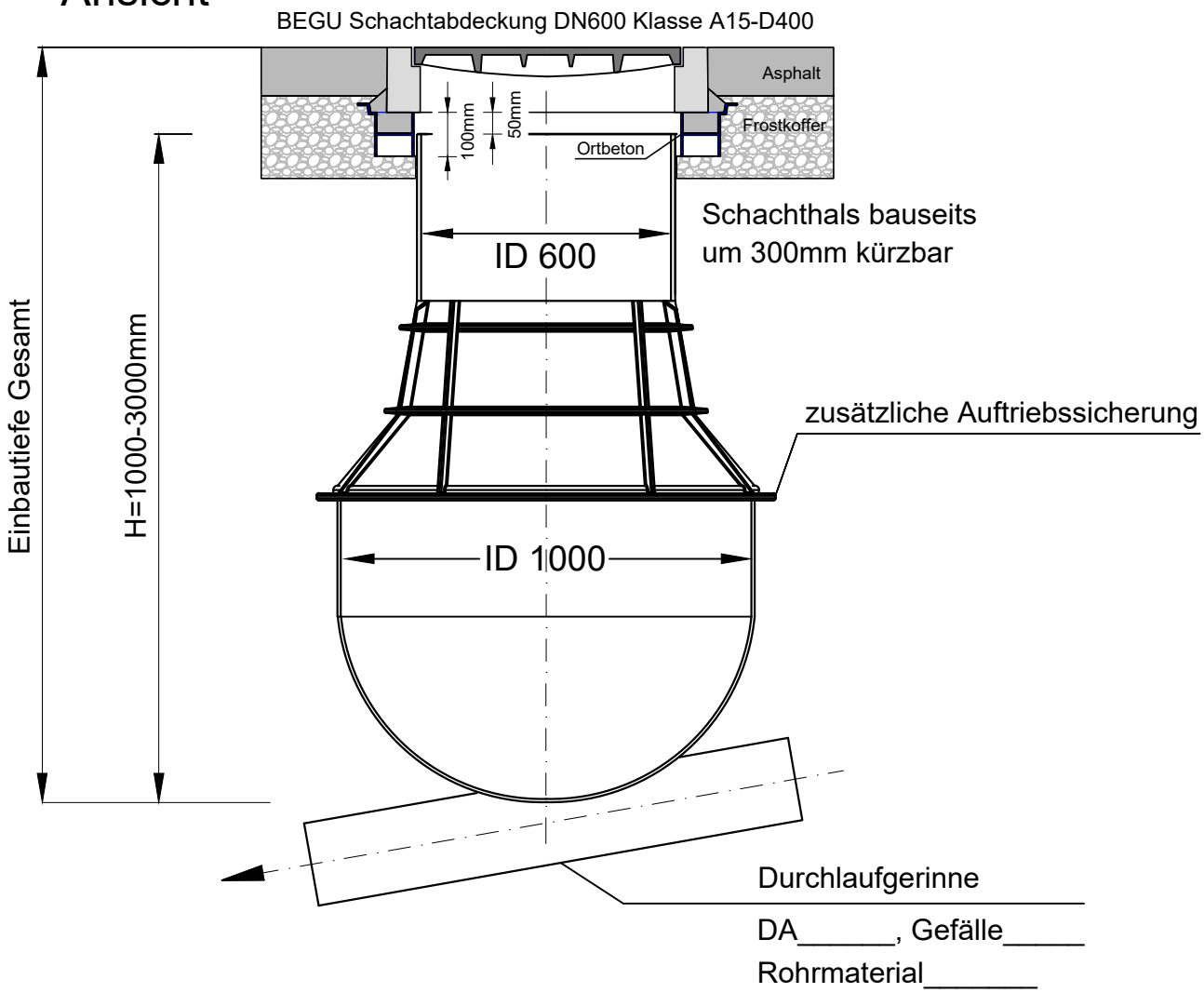

GRUNDRISS

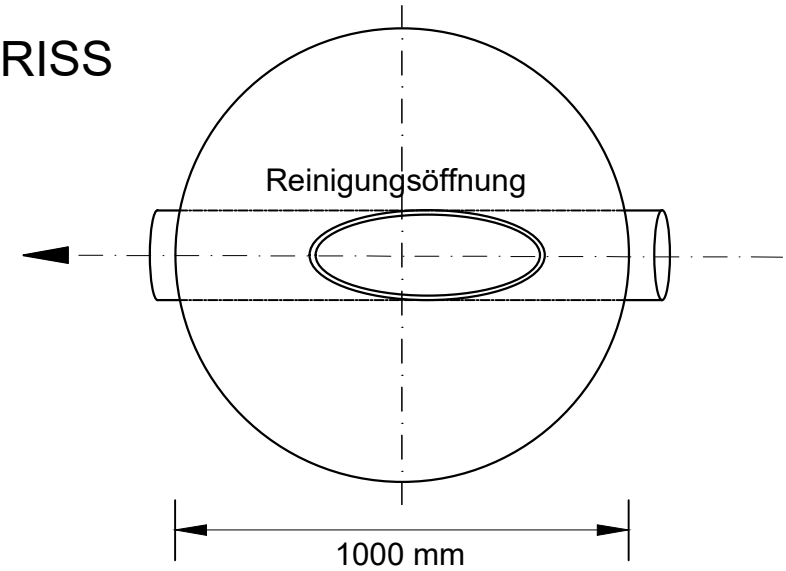

SystemSchacht	**TYPENPLAN** PE-Steilschacht DN1000 mit ABS Lastverteilungsring DN600, H=100mm	Maßstab: o.M. Datum 03.2023 Gz: GreGug